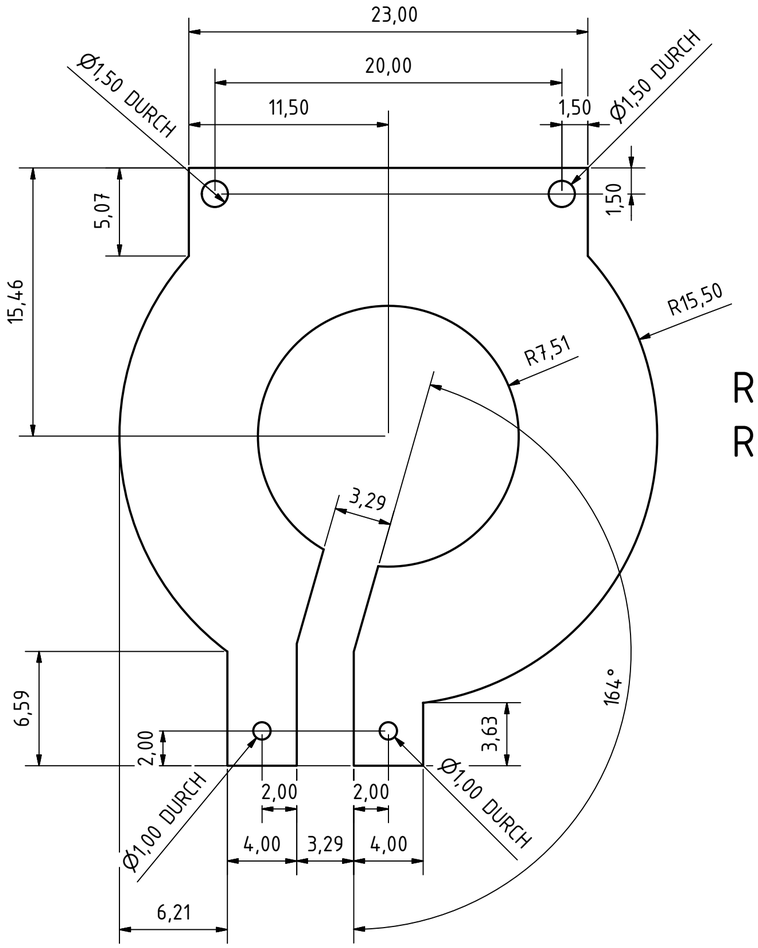

Radius for critical edges ~0,1mm
Remove sharp edges

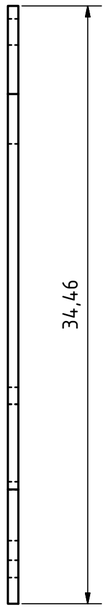

TEILELISTE			
OBJEKT	ANZAHL	BAUTEILNUMMER	BESCHREIBUNG
1	4	PFC Transformer Rev.1.02	gray plates
2	1	Core PQI35 23	
3	8	PFC Transformer Rev.1.02 Isolation	yellow objects in the 3D picture

PQI35 / 23 Core

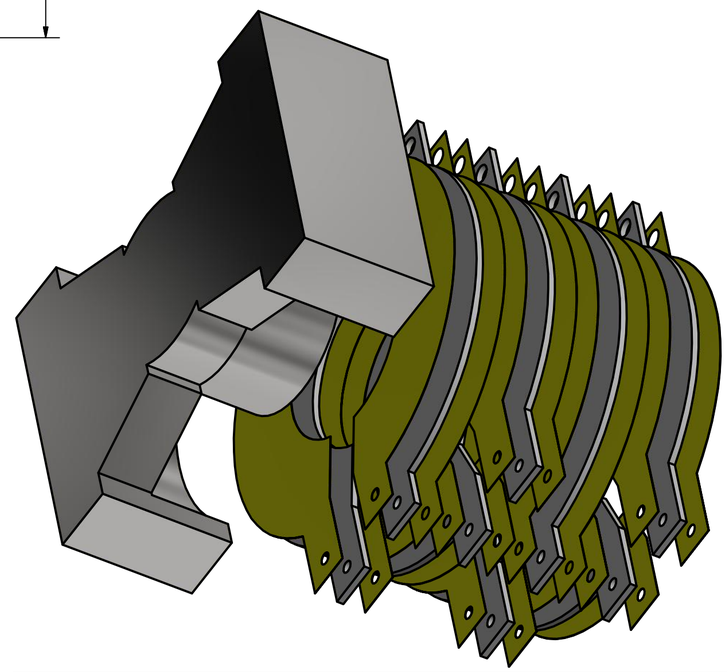

Material: thincovered copper
Thickness: 0.6mm

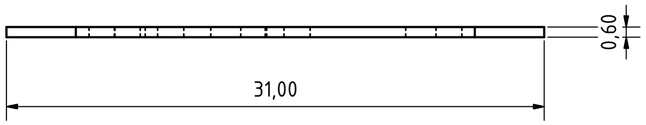

					Datum	Name
				Gezeichnet	12.09.2016	zechnerf
				Kontrolliert		
				Norm		
Status	Änderungen	Datum	Name			

PFC Transformer Rev.1.02 | 1 | A2